VARIATORE CONTINUO VELOCITÀ

CONTINUOUS SPEED VARIATOR

NEW

MCP1001

MCP1007
Connettore variatore

Variatore di giri
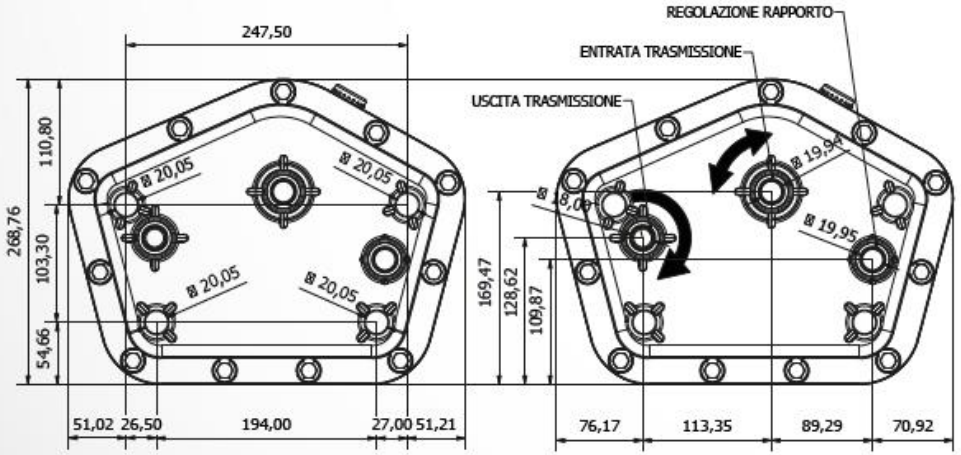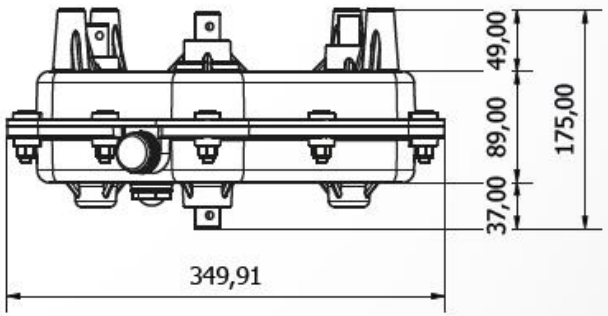
N°	Giri albero ingresso	Giri albero uscita	Rapporti	Indice
1	26	1	1/26	0,03846
2	67	4	4/67	0,05970
3	51	4	4/51	0,07843
4	49	5	5/49	0,10204
5	39	5	5/39	0,12821
6	65	10	10/65	0,15385
7	38	7	7/38	0,18421
8	32	7	7/32	0,21875
9	23	6	6/23	0,26087
10	10	3	3/10	0,30000